ЛЯБМ.16098-00-00-20 СБ

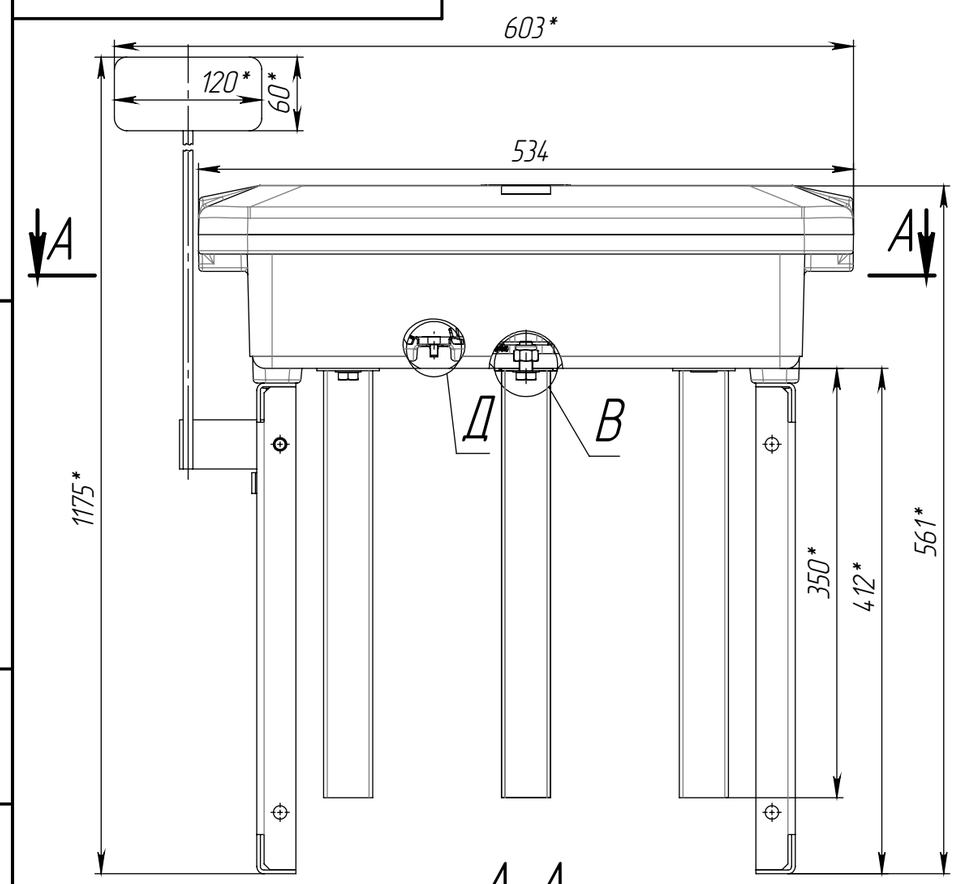

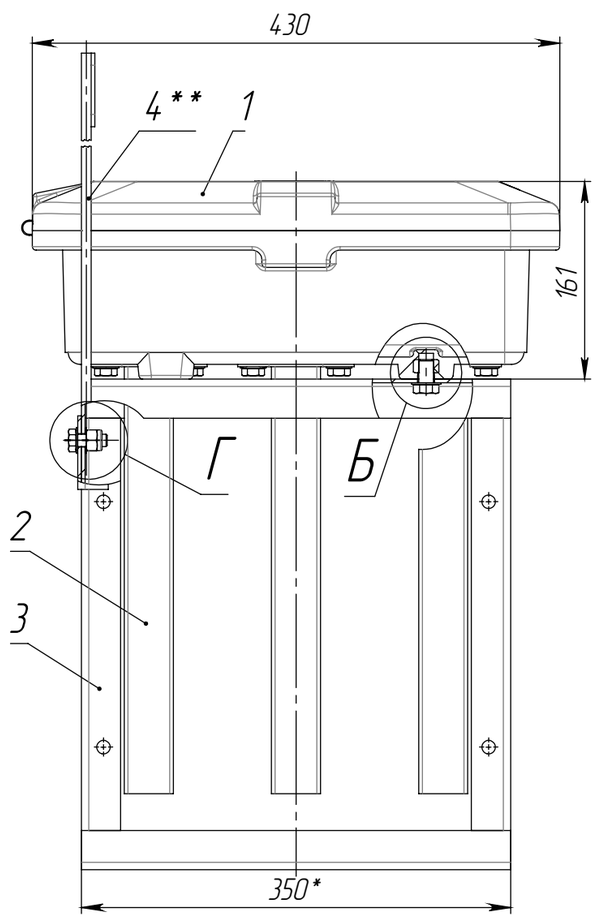

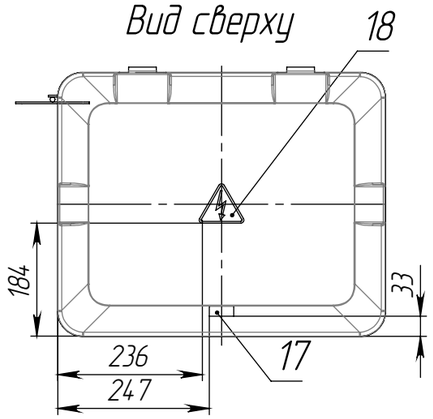

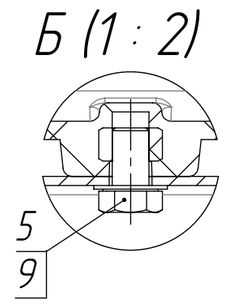

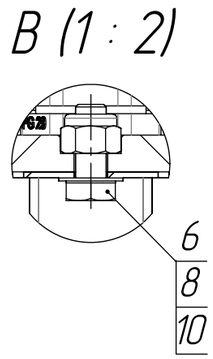

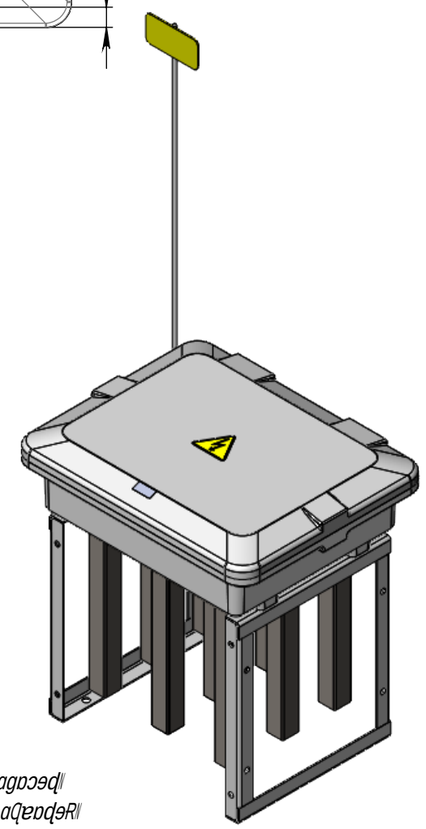

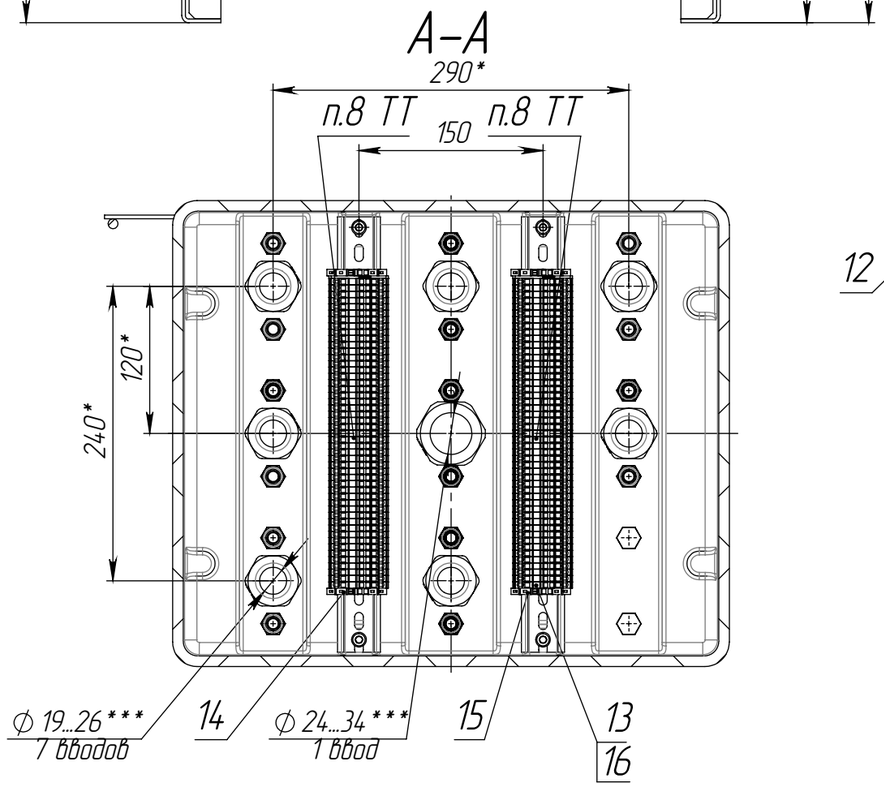

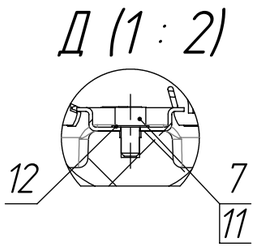

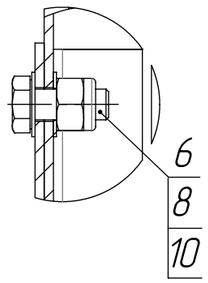

Технические требования

1. Корпус с фиксирующим замком и крышкой из композитного материала, цвет по RAL 7035.
2. Все внутренние и внешние поверхности корпуса и крышки должны быть ровными, гладкими, без трещин, раковин, пузырей, сколов, заусенцев, расслоений, следов коробления, инородных включений, следов от выпрессовки, следов от ударов, следов от инструмента, следов от технологической смазки, следов от технологической оснастки, следов от технологической пыли, следов от технологической грязи, следов от технологической ржавчины, следов от технологической окалины, следов от технологической накипи, следов от технологической плесени, следов от технологической гниения, следов от технологической коррозии, следов от технологической эрозии, следов от технологической кавитации, следов от технологической усталости, следов от технологической ползучести, следов от технологической релаксации, следов от технологической деформации, следов от технологической усадки, следов от технологической пористости, следов от технологической раковины, следов от технологической трещины, следов от технологической расслоения, следов от технологической коробления, следов от технологической вмятины, следов от технологической царапины, следов от технологической выбоины, следов от технологической сколы, следов от технологической заусенцев, следов от технологической инородных включений