ЛЯБМ.17649-00-00-05 СБ

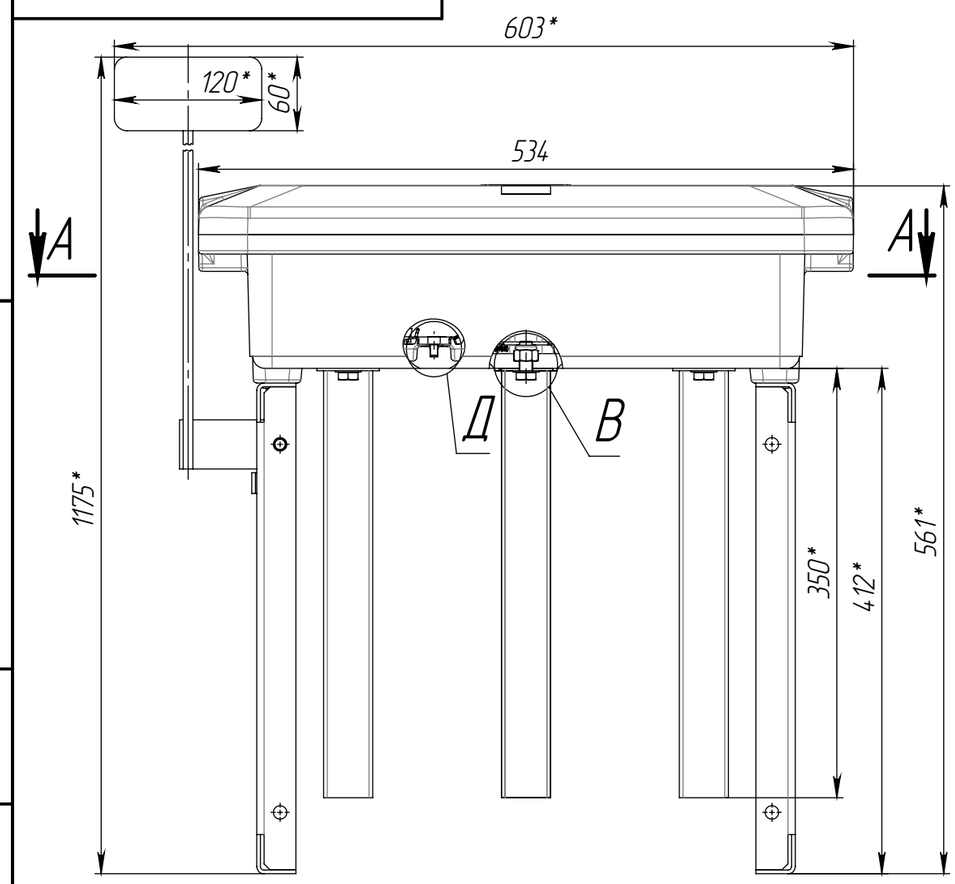

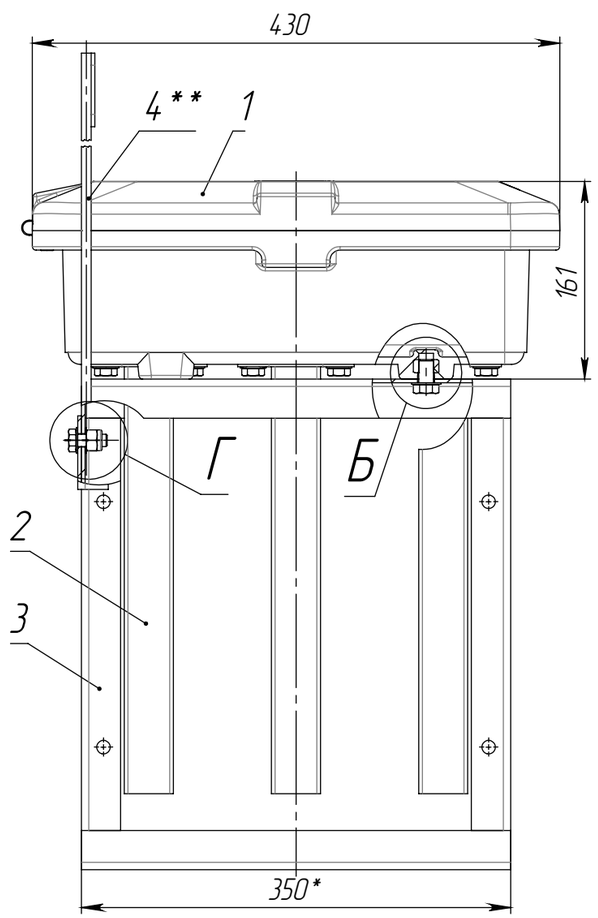

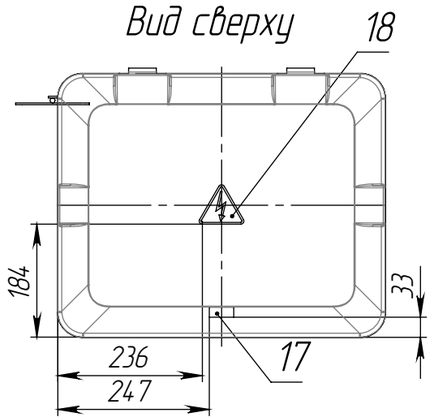

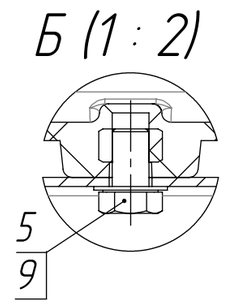

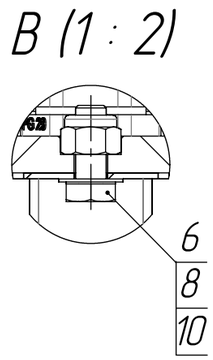

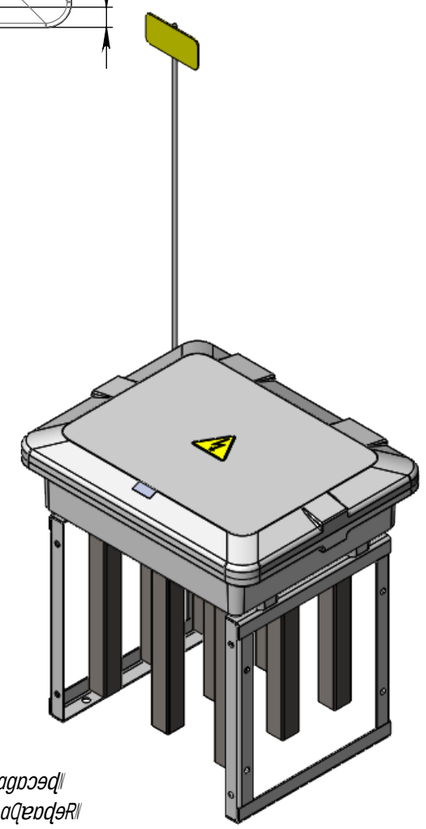

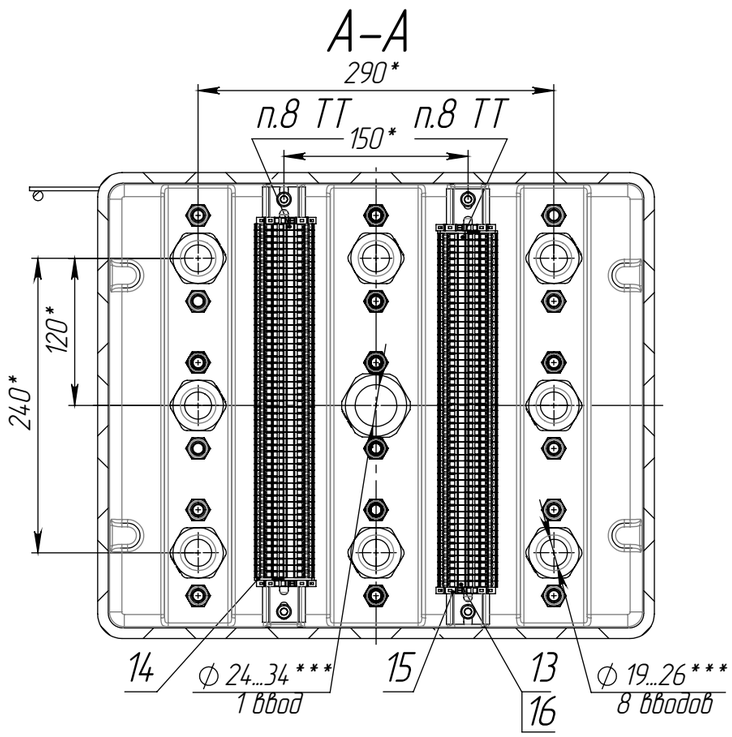

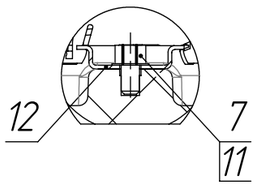

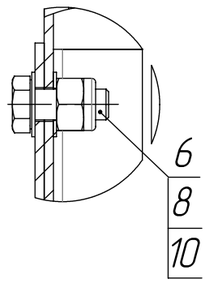

Технические требования

1. Корпус с фиксирующим замком и крышкой из стеклопластика, цвет по RAL 7035.
2. Все вводы герметизированы.
3. Масса не более 25 кг.
4. Гарантийный срок эксплуатации 5 лет.
5. Гарантийная наработка на отказ 10000 ч.
6. Средний срок службы 10 лет.
7. Рабочий диапазон температур от -40 до +50 °С.
8. Степень защиты IP68.
9. Ударная прочность IK10.
10. Стойкость к ультрафиолетовому излучению УХЛ1.
11. Стойкость к воздействию грибов 1 балла.
12. Стойкость к воздействию плесени 1 балла.
13. Стойкость к воздействию агрессивных сред 1 балла.
14. Стойкость к воздействию соляного тумана 1 балла.
15. Стойкость к воздействию пониженной влажности 1 балла.
16. Стойкость к воздействию повышенной влажности 1 балла.
17. Стойкость к воздействию пониженной температуры 1 балла.
18. Стойкость к воздействию повышенной температуры 1 балла.
19. Стойкость к воздействию инея 1 балла.
20. Стойкость к воздействию росы 1 балла.
21. Стойкость к воздействию дождя 1 балла.
22. Стойкость к воздействию брызг 1 балла.
23. Стойкость к воздействию струй воды 1 балла.
24. Стойкость к воздействию волн 1 балла.
25. Стойкость к воздействию морской воды 1 балла.
26. Стойкость к воздействию солнечной радиации 1 балла.
27. Стойкость к воздействию ветра 1 балла.
28. Стойкость к воздействию снега 1 балла.
29. Стойкость к воздействию льда 1 балла.
30. Стойкость к воздействию песка 1 балла.
31. Стойкость к воздействию пыли 1 балла.
32. Стойкость к воздействию газов 1 балла.
33. Стойкость к воздействию паров 1 балла.
34. Стойкость к воздействию аэрозолей 1 балла.
35. Стойкость к воздействию биологических факторов 1 балла.
36. Стойкость к воздействию химических веществ 1 балла.
37. Стойкость к воздействию радиации 1 балла.
38. Стойкость к воздействию электромагнитного излучения 1 балла.
39. Стойкость к воздействию ультразвука 1 балла.
40. Стойкость к воздействию вибрации 1 балла.
41. Стойкость к воздействию ударов 1 балла.
42. Стойкость к воздействию сейсмических колебаний 1 балла.
43. Стойкость к воздействию электростатического разряда 1 балла.
44. Стойкость к воздействию электромагнитного импульса 1 балла.
45. Стойкость к воздействию высотного давления 1 балла.
46. Стойкость к воздействию перепада давления 1 балла.
47. Стойкость к воздействию ударной волны 1 балла.
48. Стойкость к воздействию взрывной волны 1 балла.
49. Стойкость к воздействию сейсмических колебаний 1 балла.
50. Стойкость к воздействию электростатического разряда 1 балла.
51. Стойкость к воздействию электромагнитного импульса 1 балла.
52. Стойкость к воздействию высотного давления 1 балла.
53. Стойкость к воздействию перепада давления 1 балла.
54. Стойкость к воздействию ударной волны 1 балла.
55. Стойкость к воздействию взрывной волны 1 балла.
56. Стойкость к воздействию сейсмических колебаний 1 балла.
57. Стойкость к воздействию электростатического разряда 1 балла.
58. Стойкость к воздействию электромагнитного импульса 1 балла.
59. Стойкость к воздействию высотного давления 1 балла.
60. Стойкость к воздействию перепада давления 1 балла.
61. Стойкость к воздействию ударной волны 1 балла.
62. Стойкость к воздействию взрывной волны 1 балла.
63. Стойкость к воздействию сейсмических колебаний 1 балла.
64. Стойкость к воздействию электростатического разряда 1 балла.
65. Стойкость к воздействию электромагнитного импульса 1 балла.
66. Стойкость к воздействию высотного давления 1 балла.
67. Стойкость к воздействию перепада давления 1 балла.
68. Стойкость к воздействию ударной волны 1 балла.
69. Стойкость к воздействию взрывной волны 1 балла.
70. Стойкость к воздействию сейсмических колебаний 1 балла.
71. Стойкость к воздействию электростатического разряда 1 балла.
72. Стойкость к воздействию электромагнитного импульса 1 балла.
73. Стойкость к воздействию высотного давления 1 балла.
74. Стойкость к воздействию перепада давления 1 балла.
75. Стойкость к воздействию ударной волны 1 балла.
76. Стойкость к воздействию взрывной волны 1 балла.
77. Стойкость к воздействию сейсмических колебаний 1 балла.
78. Стойкость к воздействию электростатического разряда 1 балла.
79. Стойкость к воздействию электромагнитного импульса 1 балла.
80. Стойкость к воздействию высотного давления 1 балла.
81. Стойкость к воздействию перепада давления 1 балла.
82. Стойкость к воздействию ударной волны 1 балла.
83. Стойкость к воздействию взрывной волны 1 балла.
84. Стойкость к воздействию сейсмических колебаний 1 балла.
85. Стойкость к воздействию электростатического разряда 1 балла.
86. Стойкость к воздействию электромагнитного импульса 1 балла.
87. Стойкость к воздействию высотного давления 1 балла.
88. Стойкость к воздействию перепада давления 1 балла.
89. Стойкость к воздействию ударной волны 1 балла.
90. Стойкость к воздействию взрывной волны 1 балла.
91. Стойкость к воздействию сейсмических колебаний 1 балла.
92. Стойкость к воздействию электростатического разряда 1 балла.
93. Стойкость к воздействию электромагнитного импульса 1 балла.
94. Стойкость к воздействию высотного давления 1 балла.
95. Стойкость к воздействию перепада давления 1 балла.
96. Стойкость к воздействию ударной волны 1 балла.
97. Стойкость к воздействию взрывной волны 1 балла.
98. Стойкость к воздействию сейсмических колебаний 1 балла.
99. Стойкость к воздействию электростатического разряда 1 балла.
100. Стойкость к воздействию электромагнитного импульса 1 балла.
101. Стойкость к воздействию высотного давления 1 балла.
102. Стойкость к воздействию перепада давления 1 балла.
103. Стойкость к воздействию ударной волны 1 балла.
104. Стойкость к воздействию взрывной волны 1 балла.
105. Стойкость к воздействию сейсмических колебаний 1 балла.
106. Стойкость к воздействию электростатического разряда 1 балла.
107. Стойкость к воздействию электромагнитного импульса 1 балла.
108. Стойкость к воздействию высотного давления 1 балла.
109. Стойкость к воздействию перепада давления 1 балла.
110. Стойкость к воздействию ударной волны 1 балла.
111. Стойкость к воздействию взрывной волны 1 балла.
112. Стойкость к воздействию сейсмических колебаний 1 балла.
113. Стойкость к воздействию электростатического разряда 1 балла.
114. Стойкость к воздействию электромагнитного импульса 1 балла.
115. Стойкость к воздействию высотного давления 1 балла.
116. Стойкость к воздействию перепада давления 1 балла.
117. Стойкость к воздействию ударной волны 1 балла.
118. Стойкость к воздействию взрывной волны 1 балла.
119. Стойкость к воздействию сейсмических колебаний 1 балла.
120. Стойкость к воздействию электростатического разряда 1 балла.
121. Стойкость к воздействию электромагнитного импульса 1 балла.
122. Стойкость к воздействию высотного давления 1 балла.
123. Стойкость к воздействию перепада давления 1 балла.
124. Стойкость к воздействию ударной волны 1 балла.
125. Стойкость к воздействию взрывной волны 1 балла.
126. Стойкость к воздействию сейсмических колебаний 1 балла.
127. Стойкость к воздействию электростатического разряда 1 балла.
128. Стойкость к воздействию электромагнитного импульса 1 балла.
129. Стойкость к воздействию высотного давления 1 балла.
130. Стойкость к воздействию перепада давления 1 балла.
131. Стойкость к воздействию ударной волны 1 балла.
132. Стойкость к воздействию взрывной волны 1 балла.
133. Стойкость к воздействию сейсмических колебаний 1 балла.
134. Стойкость к воздействию электростатического разряда 1 балла.
135. Стойкость к воздействию электромагнитного импульса 1 балла.
136. Стойкость к воздействию высотного давления 1 балла.
137. Стойкость к воздействию перепада давления 1 балла.
138. Стойкость к воздействию ударной волны 1 балла.
139. Стойкость к воздействию взрывной волны 1 балла.
140. Стойкость к воздействию сейсмических колебаний 1 балла.
141. Стойкость к воздействию электростатического разряда 1 балла.
142. Стойкость к воздействию электромагнитного импульса 1 балла.
143. Стойкость к воздействию высотного давления 1 балла.
144. Стойкость к воздействию перепада давления 1 балла.
145. Стойкость к воздействию ударной волны 1 балла.
146. Стойкость к воздействию взрывной волны 1 балла.
147. Стойкость к воздействию сейсмических колебаний 1 балла.
148. Стойкость к воздействию электростатического разряда 1 балла.
149. Стойкость к воздействию электромагнитного импульса 1 балла.
150. Стойкость к воздействию высотного давления 1 балла.
151. Стойкость к воздействию перепада давления 1 балла.
152. Стойкость к воздействию ударной волны 1 балла.
153. Стойкость к воздействию взрывной волны 1 балла.
154. Стойкость к воздействию сейсмических колебаний 1 балла.
155. Стойкость к воздействию электростатического разряда 1 балла.
156. Стойкость к воздействию электромагнитного импульса 1 балла.
157. Стойкость к воздействию высотного давления 1 балла.
158. Стойкость к воздействию перепада давления 1 балла.
159. Стойкость к воздействию ударной волны 1 балла.
160. Стойкость к воздействию взрывной волны 1 балла.
161. Стойкость к воздействию сейсмических колебаний 1 балла.
162. Стойкость к воздействию электростатического разряда 1 балла.
163. Стойкость к воздействию электромагнитного импульса 1 балла.
164. Стойкость к воздействию высотного давления 1 балла.
165. Стойкость к воздействию перепада давления 1 балла.
166. Стойкость к воздействию ударной волны 1 балла.
167. Стойкость к воздействию взрывной волны 1 балла.
168. Стойкость к воздействию сейсмических колебаний 1 балла.
169. Стойкость к воздействию электростатического разряда 1 балла.
170. Стойкость к воздействию электромагнитного импульса 1 балла.
171. Стойкость к воздействию высотного давления 1 балла.
172. Стойкость к воздействию перепада давления 1 балла.
173. Стойкость к воздействию ударной волны 1 балла.
174. Стойкость к воздействию взрывной волны 1 балла.
175. Стойкость к воздействию сейсмических колебаний 1 балла.
176. Стойкость к воздействию электростатического разряда 1 балла.
177. Стойкость к воздействию электромагнитного импульса 1 балла.
178. Стойкость к воздействию высотного давления 1 балла.
179. Стойкость к воздействию перепада давления 1 балла.
180. Стойкость к воздействию ударной волны 1 балла.
181. Стойкость к воздействию взрывной волны 1 балла.
182. Стойкость к воздействию сейсмических колебаний 1 балла.
183. Стойкость к воздействию электростатического разряда 1 балла.
184. Стойкость к воздействию электромагнитного импульса 1 балла.
185. Стойкость к воздействию высотного давления 1 балла.
186. Стойкость к воздействию перепада давления 1 балла.
187. Стойкость к воздействию ударной волны 1 балла.
188. Стойкость к воздействию взрывной волны 1 балла.
189. Стойкость к воздействию сейсмических колебаний 1 балла.
190. Стойкость к воздействию электростатического разряда 1 балла.
191. Стойкость к воздействию электромагнитного импульса 1 балла.
192. Стойкость к воздействию высотного давления 1 балла.
193. Стойкость к воздействию перепада давления 1 балла.
194. Стойкость к воздействию ударной волны 1 балла.
195. Стойкость к воздействию взрывной волны 1 балла.
196. Стойкость к воздействию сейсмических колебаний 1 балла.
197. Стойкость к воздействию электростатического разряда 1 балла.
198. Стойкость к воздействию электромагнитного импульса 1 балла.
199. Стойкость к воздействию высотного давления 1 балла.
200. Стойкость к воздействию перепада давления 1 балла.
201. Стойкость к воздействию ударной волны 1 балла.
202. Стойкость к воздействию взрывной волны 1 балла.
203. Стойкость к воздействию сейсмических колебаний 1 балла.
204. Стойкость к воздействию электростатического разряда 1 балла.
205. Стойкость к воздействию электромагнитного импульса 1 балла.
206. Стойкость к воздействию высотного давления 1 балла.
207. Стойкость к воздействию перепада давления 1 балла.
208. Стойкость к воздействию ударной волны 1 балла.
209. Стойкость к воздействию взрывной волны 1 балла.
210. Стойкость к воздействию сейсмических колебаний 1 балла.
211. Стойкость к воздействию электростатического разряда 1 балла.
212. Стойкость к воздействию электромагнитного импульса 1 балла.
213. Стойкость к воздействию высотного давления 1 балла.
214. Стойкость к воздействию перепада давления 1 балла.
215. Стойкость к воздействию ударной волны 1 балла.
216. Стойкость к воздействию взрывной волны 1 балла.
217. Стойкость к воздействию сейсмических колебаний 1 балла.
218. Стойкость к воздействию электростатического разряда 1 балла.
219. Стойкость к воздействию электромагнитного импульса 1 балла.
220. Стойкость к воздействию высотного давления 1 балла.
221. Стойкость к воздействию перепада давления 1 балла.
222. Стойкость к воздействию ударной волны 1 балла.
223. Стойкость к воздействию взрывной волны 1 балла.
224. Стойкость к воздействию сейсмических колебаний 1 балла.
225. Стойкость к воздействию электростатического разряда 1 балла.
226. Стойкость к воздействию электромагнитного импульса 1 балла.
227. Стойкость к воздействию высотного давления 1 балла.
228. Стойкость к воздействию перепада давления 1 балла.
229. Стойкость к воздействию ударной волны 1 балла.
230. Стойкость к воздействию взрывной волны 1 балла.
231. Стойкость к воздействию сейсмических колебаний 1 балла.
232. Стойкость к воздействию электростатического разряда 1 балла.
233. Стойкость к воздействию электромагнитного импульса 1 балла.
234. Стойкость к воздействию высотного давления 1 балла.
235. Стойкость к воздействию перепада давления 1 балла.
236. Стойкость к воздействию ударной волны 1 балла.
237. Стойкость к воздействию взрывной волны 1 балла.
238. Стойкость к воздействию сейсмических колебаний 1 балла.
239. Стойкость к воздействию электростатического разряда 1 балла.
240. Стойкость к воздействию электромагнитного импульса 1 балла.
241. Стойкость к воздействию высотного давления 1 балла.
242. Стойкость к воздействию перепада давления 1 балла.
243. Стойкость к воздействию ударной волны 1 балла.
244. Стойкость к воздействию взрывной волны 1 балла.
245. Стойкость к воздействию сейсмических колебаний 1 балла.
246. Стойкость к воздействию электростатического разряда 1 балла.
247. Стойкость к воздействию электромагнитного импульса 1 балла.
248. Стойкость к воздействию высотного давления 1 балла.
249. Стойкость к воздействию перепада давления 1 балла.
250. Стойкость к воздействию ударной волны 1 балла.
251. Стойкость к воздействию взрывной волны 1 балла.
252. Стойкость к воздействию сейсмических колебаний 1 балла.
253. Стойкость к воздействию электростатического разряда 1 балла.
254. Стойкость к воздействию электромагнитного импульса 1 балла.
255. Стойкость к воздействию высотного давления 1 балла.
256. Стойкость к воздействию перепада давления 1 балла.
257. Стойкость к воздействию ударной волны 1 балла.
258. Стойкость к воздействию взрывной волны 1 балла.
259. Стойкость к воздействию сейсмических колебаний 1 балла.
260. Стойкость к воздействию электростатического разряда 1 балла.
261. Стойкость к воздействию электромагнитного импульса 1 балла.
262. Стойкость к воздействию высотного давления 1 балла.
263. Стойкость к воздействию перепада давления 1 балла.
264. Стойкость к воздействию ударной волны 1 балла.
265. Стойкость к воздействию взрывной волны 1 балла.
266. Стойкость к воздействию сейсмических колебаний 1 балла.
267. Стойкость к воздействию электростатического разряда 1 балла.
268. Стойкость к воздействию электромагнитного импульса 1 балла.
269. Стойкость к воздействию высотного давления 1 балла.
270. Стойкость к воздействию перепада давления 1 балла.
271. Стойкость к воздействию ударной волны 1 балла.
272. Стойкость к воздействию взрывной волны 1 балла.
273. Стойкость к воздействию сейсмических колебаний 1 балла.
274. Стойкость к воздействию электростатического разряда 1 балла.
275. Стойкость к воздействию электромагнитного импульса 1 балла.
276. Стойкость к воздействию высотного давления 1 балла.
277. Стойкость к воздействию перепада давления 1 балла.
278. Стойкость к воздействию ударной волны 1 балла.
279. Стойкость к воздействию взрывной волны 1 балла.
280. Стойкость к воздействию сейсмических колебаний 1 балла.
281. Стойкость к воздействию электростатического разряда 1 балла.
282. Стойкость к воздействию электромагнитного импульса 1 балла.
283. Стойкость к воздействию высотного давления 1 балла.
284. Стойкость к воздействию перепада давления 1 балла.
285. Стойкость к воздействию ударной волны 1 балла.
286. Стойкость к воздействию взрывной волны 1 балла.
287. Стойкость к воздействию сейсмических колебаний 1 балла.
288. Стойкость к воздействию электростатического разряда 1 балла.
289. Стойкость к воздействию электромагнитного импульса 1 балла.
290. Стойкость к воздействию высотного давления 1 балла.
291. Стойкость к воздействию перепада давления 1 балла.
292. Стойкость к воздействию ударной волны 1 балла.
293. Стойкость к воздействию взрывной волны 1 балла.
294. Стойкость к воздействию сейсмических колебаний 1 балла.
295. Стойкость к воздействию электростатического разряда 1 балла.
296. Стойкость к воздействию электромагнитного импульса 1 балла.
297. Стойкость к воздействию высотного давления 1 балла.
298. Стойкость к воздействию перепада давления 1 балла.
299. Стойкость к воздействию ударной волны 1 балла.
300. Стойкость к воздействию взрывной волны 1 балла.
301. Стойкость к воздействию сейсмических колебаний 1 балла.
302. Стойкость к воздействию электростатического разряда 1 балла.
303. Стойкость к воздействию электромагнитного импульса 1 балла.
304. Стойкость к воздействию высотного давления 1 балла.
305. Стойкость к воздействию перепада давления 1 балла.
306. Стойкость к воздействию ударной волны 1 балла.
307. Стойкость к воздействию взрывной волны 1 балла.
308. Стойкость к воздействию сейсмических колебаний 1 балла.
309. Стойкость к воздействию электростатического разряда 1 балла.
310. Стойкость к воздействию электромагнитного импульса 1 балла.
311. Стойкость к воздействию высотного давления 1 балла.
312. Стойкость к воздействию перепада давления 1 балла.
313. Стойкость к воздействию ударной волны 1 балла.
314. Стойкость к воздействию взрывной волны 1 балла.
315. Стойкость к воздействию сейсмических колебаний 1 балла.
316. Стойкость к воздействию электростатического разряда 1 балла.
317. Стойкость к воздействию электромагнитного импульса 1 балла.
318. Стойкость к воздействию высотного давления 1 балла.
319. Стойкость к воздействию перепада давления 1 балла.
320. Стойкость к воздействию ударной волны 1 балла.
321. Стойкость к воздействию взрывной волны 1 балла.
322. Стойкость к воздействию сейсмических колебаний 1 балла.
323. Стойкость к воздействию электростатического разряда 1 балла.
324. Стойкость к воздействию электромагнитного импульса 1 балла.
325. Стойкость к воздействию высотного давления 1 балла.
326. Стойкость к воздействию перепада давления 1 балла.
327. Стойкость к воздействию ударной волны 1 балла.
328. Стойкость к воздействию взрывной волны 1 балла.
329. Стойкость к воздействию сейсмических колебаний 1 балла.
330. Стойкость к воздействию электростатического разряда 1 балла.
331. Стойкость к воздействию электромагнитного импульса 1 балла.
332. Стойкость к воздействию высотного давления 1 балла.
333. Стойкость к воздействию перепада давления 1 балла.
334. Стойкость к воздействию ударной волны 1 балла.
335. Стойкость к воздействию взрывной волны 1 балла.
336. Стойкость к воздействию сейсмических колебаний 1 балла.
337. Стойкость к воздействию электростатического разряда 1 балла.
338. Стойкость к воздействию электромагнитного импульса 1 балла.
339. Стойкость к воздействию высотного давления 1 балла.
340. Стойкость к воздействию перепада давления 1 балла.
341. Стойкость к воздействию ударной волны 1 балла.
342. Стойкость к воздействию взрывной волны 1 балла.
343. Стойкость к воздействию сейсмических колебаний 1 балла.
344. Стойкость к воздействию электростатического разряда 1 балла.
345. Стойкость к воздействию электромагнитного импульса 1 балла.
346. Стойкость к воздействию высотного давления 1 балла.
347. Стойкость к воздействию перепада давления 1 балла.
348. Стойкость к воздействию ударной волны 1 балла.
349. Стойкость к воздействию взрывной волны 1 балла.
350. Стойкость к воздействию сейсмических колебаний 1 балла.
351. Стойкость к воздействию электростатического разряда 1 балла.
352. Стойкость к воздействию электромагнитного импульса 1 балла.
353. Стойкость к воздействию высотного давления 1 балла.
354. Стойкость к воздействию перепада давления 1 балла.
355. Стойкость к воздействию ударной волны 1 балла.
356. Стойкость к воздействию взрывной волны 1 балла.
357. Стойкость к воздействию сейсмических колебаний 1 балла.
358. Стойкость к воздействию электростатического разряда 1 балла.
359. Стойкость к воздействию электромагнитного импульса 1 балла.
360. Стойкость к воздействию высотного давления 1 балла.
361. Стойкость к воздействию перепада давления 1 балла.
362. Стойкость к воздействию ударной волны 1 балла.
363. Стойкость к воздействию взрывной волны 1 балла.
364. Стойкость к воздействию сейсмических колебаний 1 балла.
365. Стойкость к воздействию электростатического разряда 1 балла.
366. Стойкость к воздействию электромагнитного импульса 1 балла.
367. Стойкость к воздействию высотного давления 1 балла.
368. Стойкость к воздействию перепада давления 1 балла.
369. Стойкость к воздействию ударной волны 1 балла.
370. Стойкость к воздействию взрывной волны 1 балла.
371. Стойкость к воздействию сейсмических колебаний 1 балла.
372. Стойкость к воздействию электростатического разряда 1 балла.
373. Стойкость к воздействию электромагнитного импульса 1 балла.
374. Стойкость к воздействию высотного давления 1 балла.
375. Стойкость к воздействию перепада давления 1 балла.
376. Стойкость к воздействию ударной волны 1 балла.
377. Стойкость к воздействию взрывной волны 1 балла.
378. Стойкость к воздействию сейсмических колебаний 1 балла.
379. Стойкость к воздействию электростатического разряда 1 балла.
380. Стойкость к воздействию электромагнитного импульса 1 балла.
381. Стойкость к воздействию высотного давления 1 балла.
382. Стойкость к воздействию перепада давления 1 балла.
383. Стойкость к воздействию ударной волны 1 балла.
384. Стойкость к воздействию взрывной волны 1 балла.
385. Стойкость к воздействию сейсмических колебаний 1 балла.
386. Стойкость к воздействию электростатического разряда 1 балла.
387. Стойкость к воздействию электромагнитного импульса 1 балла.
388. Стойкость к воздействию высотного давления 1 балла.
389. Стойкость к воздействию перепада давления 1 балла.
390. Стойкость к воздействию ударной волны 1 балла.
391. Стойкость к воздействию взрывной волны 1 балла.
392. Стойкость к воздействию сейсмических колебаний 1 балла.
393. Стойкость к воздействию электростатического разряда 1 балла.
394. Стойкость к воздействию электромагнитного импульса 1 балла.
395. Стойкость к воздействию высотного давления 1 балла.
396. Стойкость к воздействию перепада давления 1 балла.
397. Стойкость к воздействию ударной волны 1 балла.
398. Стойкость к воздействию взрывной волны 1 балла.
399. Стойкость к воздействию сейсмических колебаний 1 балла.
400. Стойкость к воздействию электростатического разряда 1 балла.
401. Стойкость к воздействию электромагнитного импульса 1 балла.
402. Стойкость к воздействию высотного давления 1 балла.
403. Стойкость к воздействию перепада давления 1 балла.
404. Стойкость к воздействию ударной волны 1 балла.
405. Стойкость к воздействию взрывной волны 1 балла.
406. Стойкость к воздействию сейсмических колебаний 1 балла.
407. Стойкость к воздействию электростатического разряда 1 балла.
408. Стойкость к воздействию электромагнитного импульса 1 балла.
409. Стойкость к воздействию высотного давления 1 балла.
410. Стойкость к воздействию перепада давления 1 балла.
411. Стойкость к воздействию ударной волны 1 балла.
412. Стойкость к воздействию взрывной волны 1 балла.
413. Стойкость к воздействию сейсмических колебаний 1 балла.
414. Стойкость к воздействию электростатического разряда 1 балла.
415. Стойкость к воздействию электромагнитного импульса 1 балла.
416. Стойкость к воздействию высотного давления 1 балла.
417. Стойкость к воздействию перепада давления 1 балла.
418. Стойкость к воздействию ударной волны 1 балла.
419. Стойкость к воздействию взрывной волны 1 балла.
420. Стойкость к воздействию сейсмических колебаний 1 балла.
421. Стойкость к воздействию электростатического разряда 1 балла.
422. Стойкость к воздействию электромагнитного импульса 1 балла.
423. Стойкость к воздействию высотного давления 1 балла.
424. Стойкость к воздействию перепада давления 1 балла.
425. Стойкость к воздействию ударной волны 1 балла.
426. Стойкость к воздействию взрывной волны 1 балла.
427. Стойкость к воздействию сейсмических колебаний 1 балла.
428. Стойкость к воздействию электростатического разряда 1 балла.
429. Стойкость к воздействию электромагнитного импульса 1 балла.
430. Стойкость к воздействию высотного давления 1 балла.
431. Стойкость к воздействию перепада давления 1 балла.
432. Стойкость к воздействию ударной волны 1 балла.
433. Стойкость к воздействию взрывной волны 1 балла.
434. Стойкость к воздействию сейсмических колебаний 1 балла.
435. Стойкость к воздействию электростатического разряда 1 балла.
436. Стойкость к воздействию электромагнитного импульса 1 балла.
437. Стойкость к воздействию высотного давления 1 балла.
438. Стойкость к воздействию перепада давления 1 балла.
439. Стойкость к воздействию ударной волны 1 балла.
440. Стойкость к воздействию взрывной волны 1 балла.
441. Стойкость к воздействию сейсмических колебаний 1 балла.
442. Стойкость к воздействию электростатического разряда 1 балла.
443. Стойкость к воздействию электромагнитного импульса 1 балла.
444. Стойкость к воздействию высотного давления 1 балла.
445. Стойкость к воздействию перепада давления 1 балла.
446. Стойкость к воздействию ударной волны 1 балла.
447. Стойкость к воздействию взрывной волны 1 балла.
448. Стойкость к воздействию сейсмических колебаний 1 балла.
449. Стойкость к воздействию электростатического разряда 1 балла.
450. Стойкость к воздействию электромагнитного импульса 1 балла.
451. Стойкость к воздействию высотного давления 1 балла.
452. Стойкость к воздействию перепада давления 1 балла.
453. Стойкость к воздействию ударной волны 1 балла.
454. Стойкость к воздействию взрывной волны 1 балла.
455. Стойкость к воздействию сейсмических колебаний 1 балла.
456. Стойкость к воздействию электростатического разряда 1 балла.
457. Стойкость к воздействию электромагнитного импульса 1 балла.
458. Стойкость к воздействию высотного давления 1 балла.
459. Стойкость к воздействию перепада давления 1 балла.
460. Стойкость к воздействию ударной волны 1 балла.
461. Стойкость к воздействию взрывной волны 1 балла.
462. Стойкость к воздействию сейсмических колебаний 1 балла.
463. Стойкость к воздействию электростатического разряда 1 балла.
464. Стойкость к воздействию электромагнитного импульса 1 балла.
465. Стойкость к воздействию высотного давления 1 балла.
466. Стойкость к воздействию перепада давления 1 балла.
467. Стойкость к воздействию ударной волны 1 балла.
468. Стойкость к воздействию взрывной волны 1 балла.
469. Стойкость к воздействию сейсмических колебаний 1 балла.
470. Стойкость к воздействию электростатического разряда 1 балла.
471. Стойкость к воздействию электромагнитного импульса 1 балла.
472. Стойкость к воздействию высотного давления 1 балла.
473. Стойкость к воздействию перепада давления 1 балла.
474. Стойкость к воздействию ударной волны 1 балла.
475. Стойкость к воздействию взрывной волны 1 балла.
476. Стойкость к воздействию сейсмических колебаний 1 балла.
477. Стойкость к воздействию электростатического разряда 1 балла.
478. Стойкость к воздействию электромагнитного импульса 1 балла.
479. Стойкость к воздействию высотного давления 1 балла.
480. Стойкость к воздействию перепада давления 1 балла.
481. Стойкость к воздействию ударной волны 1 балла.
482. Стойкость к воздействию взрывной волны 1 балла.
483. Стойкость к воздействию сейсмических колебаний 1 балла.
484. Стойкость к воздействию электростатического разряда 1 балла.
485. Стойкость к воздействию электромагнитного импульса 1 балла.
486. Стойкость к воздействию высотного давления 1 балла.
487. Стойкость к воздействию перепада давления 1 балла.
488. Стойкость к воздействию ударной волны 1 балла.
489. Стойкость к воздействию взрывной волны 1 балла.
490. Стойкость к воздействию сейсмических колебаний 1 балла.
491. Стойкость к воздействию электростатического разряда 1 балла.
492. Стойкость к воздействию электромагнитного импульса 1 балла.
493. Стойкость к воздействию высотного давления 1 балла.
494. Стойкость к воздействию перепада давления 1 балла.
495. Стойкость к воздействию ударной волны 1 балла.
496. Стойкость к воздействию взрывной волны 1 балла.
497. Стойкость к воздействию сейсмических колебаний 1 балла.
498. Стойкость к воздействию электростатического разряда 1 балла.
499. Стойкость к воздействию электромагнитного импульса 1 балла.
500. Стойкость к воздействию высотного давления 1 балла.
501. Стойкость к воздействию перепада давления 1 балла.
502. Стойкость к воздействию ударной волны 1 балла.
503. Стойкость к воздействию взрывной волны 1 балла.
504. Стойкость к воздействию сейсмических колебаний 1 балла.
505. Стойкость к воздействию электростатического разряда 1 балла.
506. Стойкость к воздействию электромагнитного импульса 1 балла.
507. Стойкость к воздействию высотного давления 1 балла.
508. Стойкость к воздействию перепада давления 1 балла.
509. Стойкость к воздействию ударной волны 1 балла.
510. Стойкость к воздействию взрывной волны 1 балла.
511. Стойкость к воздействию сейсмических колебаний 1 балла.
512. Стойкость к воздействию электростатического разряда 1 балла.
513. Стойкость к воздействию электромагнитного импульса 1 балла.
514. Стойкость к воздействию высотного давления 1 балла.
515. Стойкость к воздействию перепада давления 1 балла.
516. Стойкость к воздействию ударной волны 1 балла.
517. Стойкость к воздействию взрывной волны 1 балла.
518. Стойкость к воздействию сейсмических колебаний 1 балла.
519. Стойкость к воздействию электростатического разряда 1 балла.
520. Стойкость к воздействию электромагнитного импульса 1 балла.
521. Стойкость к воздействию высотного давления 1 балла.
522. Стойкость к воздействию перепада давления 1 балла.
523. Стойкость к воздействию ударной волны 1 балла.
524. Стойкость к воздействию взрывной волны 1 балла.
525. Стойкость к воздействию сейсмических колебаний 1 балла.
526. Стойкость к воздействию электростатического разряда 1 балла.
527. Стойкость к воздействию электромагнитного импульса 1 балла.
528. Стойкость к воздействию высотного давления 1 балла.
529. Стойкость к воздействию перепада давления 1 балла.
530. Стойкость к воздействию ударной волны 1 балла.
531. Стойкость к воздействию взрывной волны 1 балла.
532. Стойкость к воздействию сейсмических колебаний 1 балла.
533. Стойкость к воздействию электростатического разряда 1 балла.
534. Стойкость к воздействию электромагнитного импульса 1 балла.
535. Стойкость к воздействию высотного давления 1 балла.
536. Стойкость к воздействию перепада давления 1 балла.
537. Стойкость к воздействию ударной волны 1 балла.
538. Стойкость к воздействию взрывной волны 1 балла.
539. Стойкость к воздействию сейсмических колебаний 1 балла.
540. Стойкость к воздействию электростатического разряда 1 балла.
541. Стойкость к воздействию электромагнитного импульса 1 балла.
542. Стойкость к воздействию высотного давления 1 балла.
543. Стойкость к воздействию перепада давления 1 балла.
544. Стойкость к воздействию ударной волны 1 балла.
545. Стойкость к воздействию взрывной волны 1 балла.
546. Стойкость к воздействию сейсмических колебаний 1 балла.
547. Стойкость к воздействию электростатического разряда 1 балла.
548. Стойкость к воздействию электромагнитного импульса 1 балла.
549. Стойкость к воздействию высотного давления 1 балла.
550. Стойкость к воздействию перепада давления 1 балла.
551. Стойкость к воздействию ударной волны 1 балла.
552. Стойкость к воздействию взрывной волны 1 балла.
553. Стойкость к воздействию сейсмических колебаний 1 балла.
554. Стойкость к воздействию электростатического разряда 1 балла.
555. Стойкость к воздействию электромагнитного импульса 1 балла.
556. Стойкость к воздействию высотного давления 1 балла.
557. Стойкость к воздействию перепада давления 1 балла.
558. Стойкость к воздействию ударной волны 1 балла.
559. Стойкость к воздействию взрывной волны 1 балла.
560. Стойкость к воздействию сейсмических колебаний 1 балла.
561. Стойкость к воздействию электростатического разряда 1 балла.
562. Стойкость к воздействию электромагнитного импульса 1 балла.
563. Стойкость к воздействию высотного давления 1 балла.
564. Стойкость к воздействию перепада давления 1 балла.
565. Стойкость к воздействию ударной волны 1 балла.
566. Стойкость к воздействию взрывной волны 1 балла.
567. Стойкость к воздействию сейсмических колебаний 1 балла.
568. Стойкость к воздействию электростатического разряда 1 балла.
569. Стойкость к воздействию электромагнитного импульса 1 балла.
570. Стойкость к воздействию высотного давления 1 балла.
571. Стойкость к воздействию перепада давления 1 балла.
572. Стойкость к воздействию ударной волны 1 балла.
573. Стойкость к воздействию взрывной волны 1 балла.
574. Стойкость к воздействию сейсмических колебаний 1 балла.
575. Стойкость к воздействию электростатического разряда 1 балла.
576. Стойкость к воздействию электромагнитного импульса 1 балла.
577. Стойкость к воздействию высотного давления 1 балла.
578. Стойкость к воздействию перепада давления 1 балла.
579. Стойкость к воздействию ударной волны 1 балла.
580. Стойкость к воздействию взрывной волны 1 балла.
581. Стойкость к воздействию сейсмических колебаний 1 балла.
582. Стойкость к воздействию электростатического разряда 1 балла.
583. Стойкость к воздействию электромагнитного импульса 1 балла.
584. Стойкость к воздействию высотного давления 1 балла.
585. Стойкость к воздействию перепада давления 1 балла.
586. Стойкость к воздействию ударной волны 1 балла.
587. Стойкость к воздействию взрывной волны 1 балла.
588. Стойкость к воздействию сейсмических колебаний 1 балла.
589. Стойкость к воздействию электростатического разряда 1 балла.
590. Стойкость к воздействию электромагнитного импульса 1 балла.
591. Стойкость к воздействию высотного давления 1 балла.
592. Стойкость к воздействию перепада давления 1 балла.
593. Стойкость к воздействию ударной волны 1 балла.
594. Стойкость к воздействию взрывной волны 1 балла.
595. Стойкость к воздействию сейсмических колебаний 1 балла.
596. Стойкость к воздействию