ЛЯБМ.25003-00-00-58 СБ

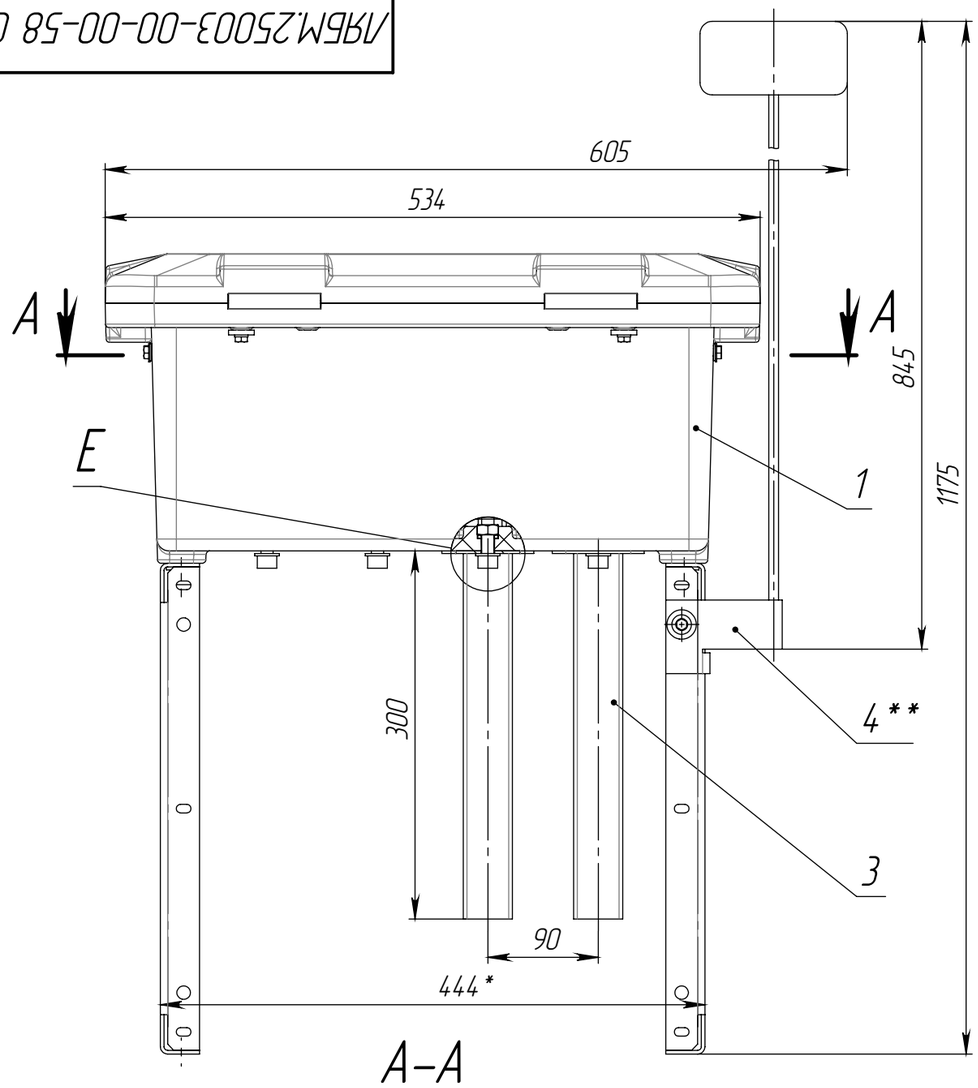

А–А

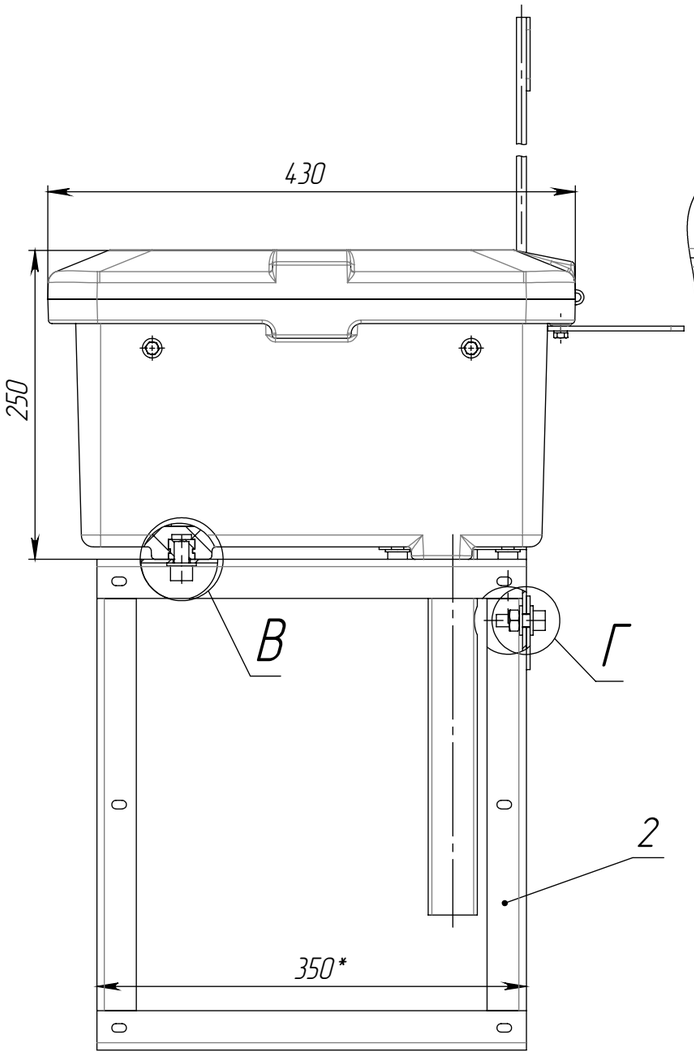

Б–Б (1 : 2)

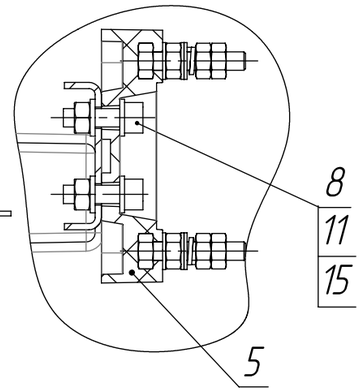

В (1 : 2)

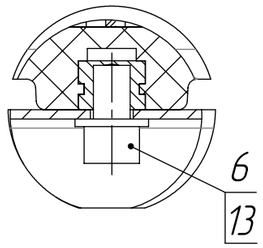

Д–Д (1 : 2)

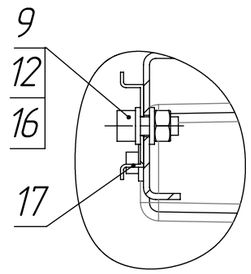

Г (1 : 2)

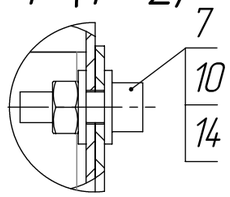

Ж (1 : 2)

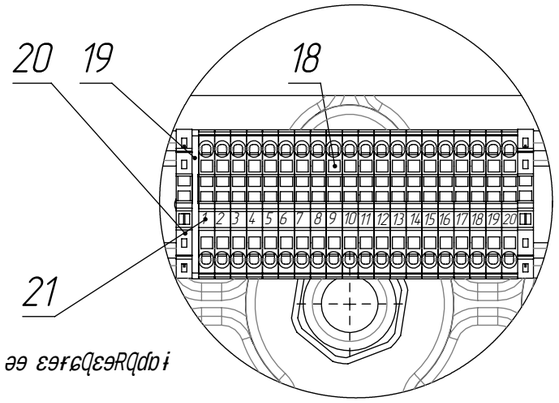

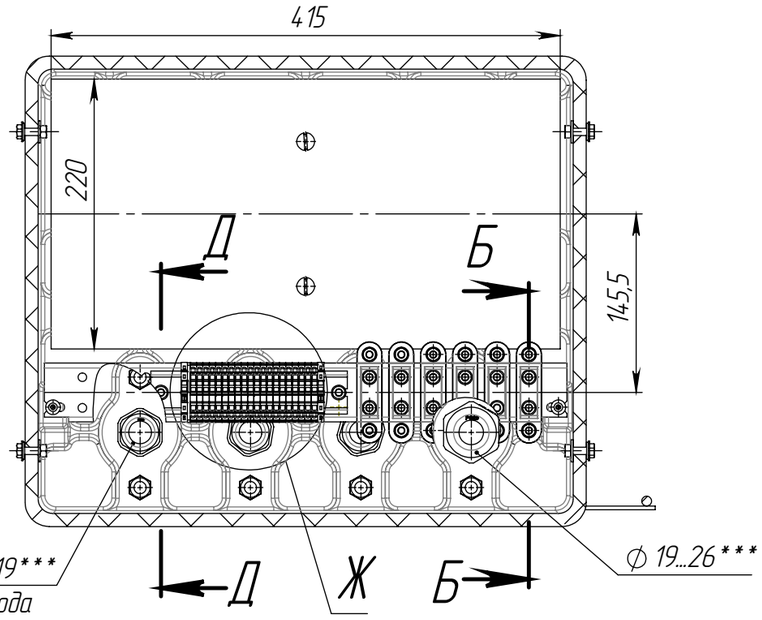

Е (1 : 2)

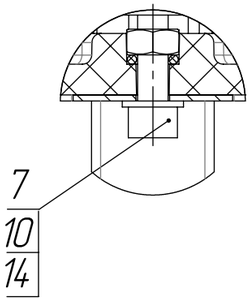

Q\JA^Qadyey Ya\ eee^QRecc\

R\JJÕ ecedecc zccyecdee eee1cQRcz ay ccQRcz eee1cQRe1ye1zei ee eez4ecQecyRQdci

ε aQcQcadccecd\

S\JJJφe zeyqeRQdci aQcQcadccQ Readeedea ecadyadea aaydyadea dep ayecQecyecdea hececQecyecdea ayhdyaabQc fihdyaabQc aQeaaQR\

T\φeY^ZQRcc eea\R\ ccqeez eea\S\ ccQcaQyaeQ ychdyaeQ dQeeyecez fihdyaecez eea\TJJ zecQdQRcaRQiez eee ded^ez^ea\

U\t^dyde ee qqdydpdAAez ccaizQc ez^ahqeYhuyeez ccaizQc ez^ahqeYhuyeez ee ℂℂõ QXWYMRPPX\

V\t^Qeccaeeq^zh eea\ RS\ RaY ecaeeedyaqi\ dedye\ YQzz Ruyezcq\ eaee SMφeS Õφℂℂ RV\PPXMXU\

W\φzccecedyaqi ez QdQ hzzQc ay qeeyy ±UE\

X\Õhecedeeq^Ÿ aqdydpdea edaedpeÕX

Y\φezQchdyey zeyqeRQdci eezqQedeq^Ÿ by UYRPPRYPY\PPQMRPRS\

					ЛЯБМ.25003-00-00-58 СБ			
Изм.	Лист	№ докум.	Подп.	Дата	Ящик путевой композитный герметизированный ПЯ-К-6/20ШК-I-02 Сборочный чертеж	Лит.	Масса	Масштаб
Разраб.		Белунди Б.Н.				А	22	1:5
Пров.		Левкевич Н.М.				Лист	Листов 1	
Т. контр.								
						ООО "АТМ-Связь"		
Н. контр.		Бобин Г.Л.						
Утв.		Белунди Б.Н.						

Справ. №

Подп. и дата

Инв. № дубл.

Взам. инв. №

Подп. и дата

Инв. № подл.

Копировал

Формат А3